FLOU

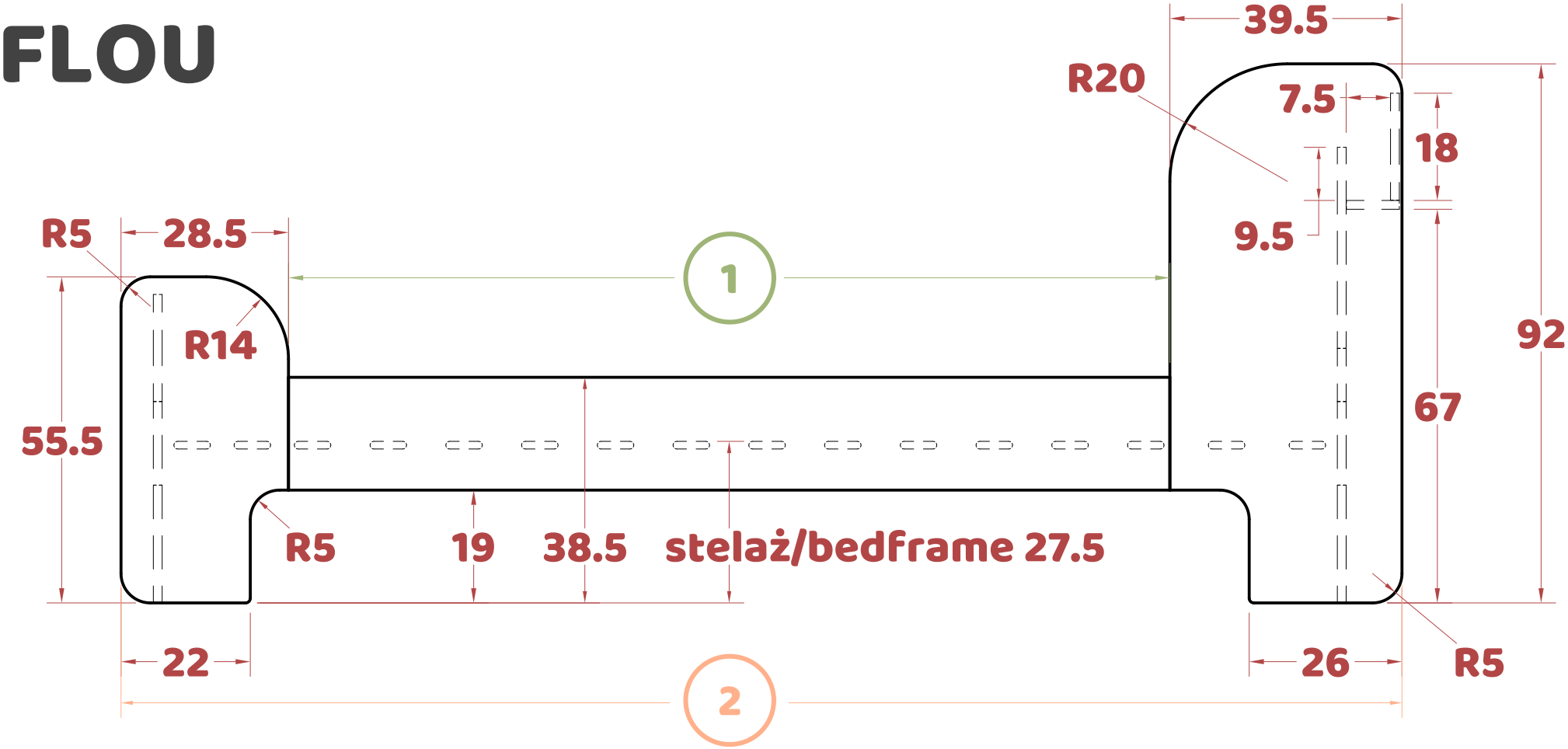

Wymiary podane w cm/
Dimensions in cm

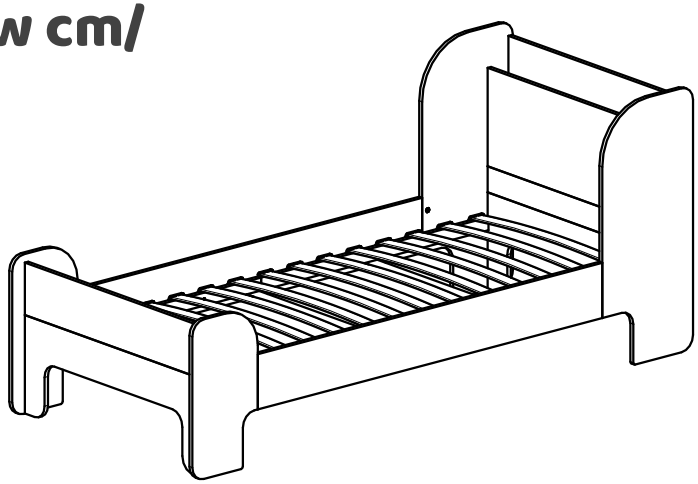

Długość łóżka/ bed length	1	2
140	90	158
160	110	178
180	130	198
190	140	208
200	150	218

FLOU

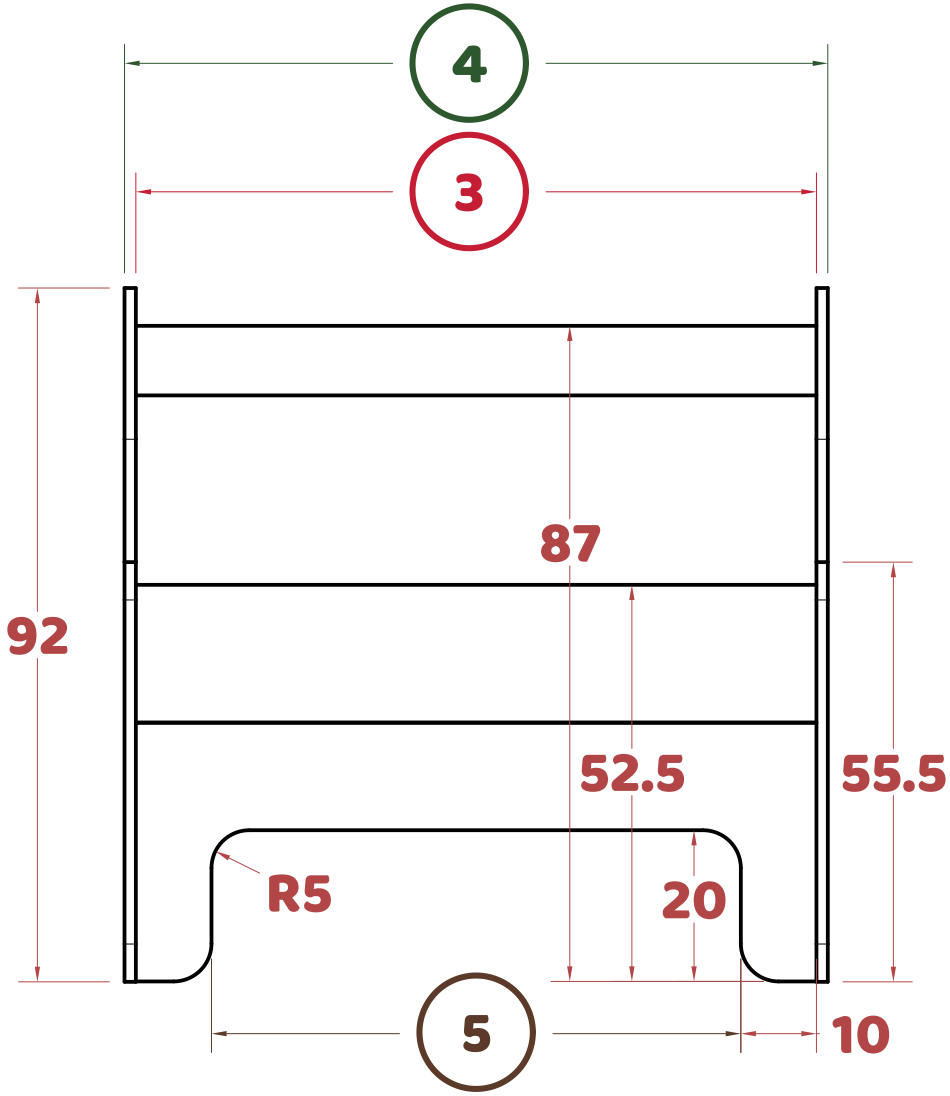

Szerokość łóżka/ bed width	3	4	5
70	70	73	50
80	80	83	60
90	90	93	70
100	100	103	80
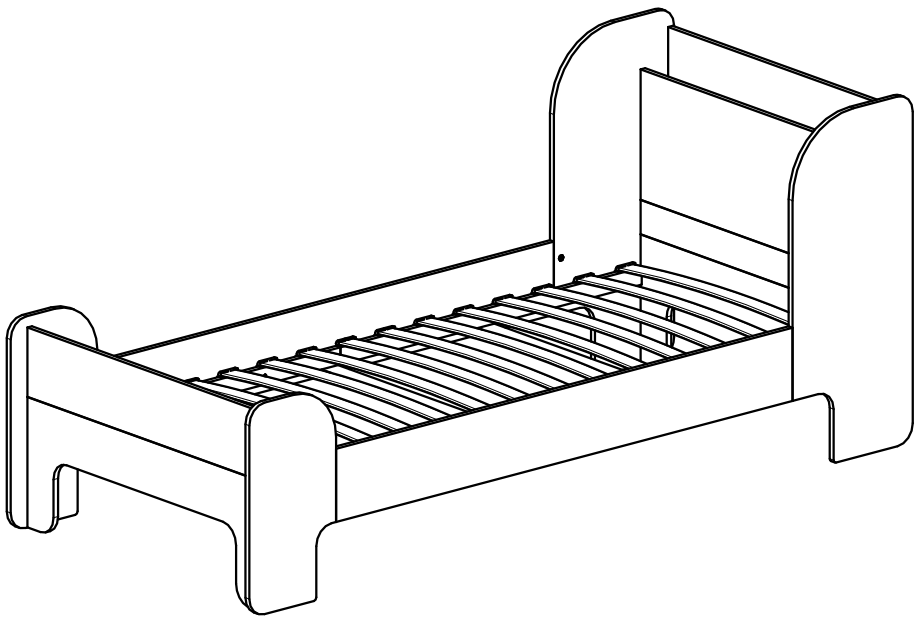
Wymiary podane w cm/
Dimensions in cm